第三视角

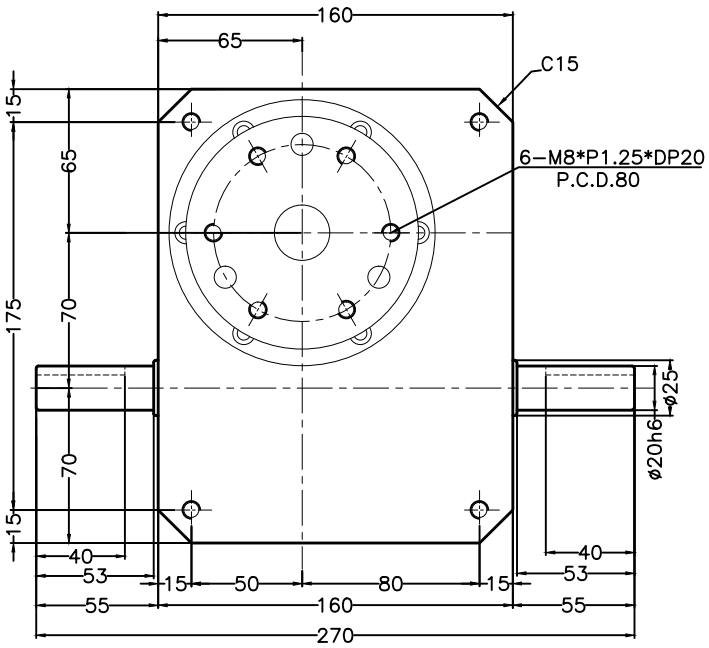

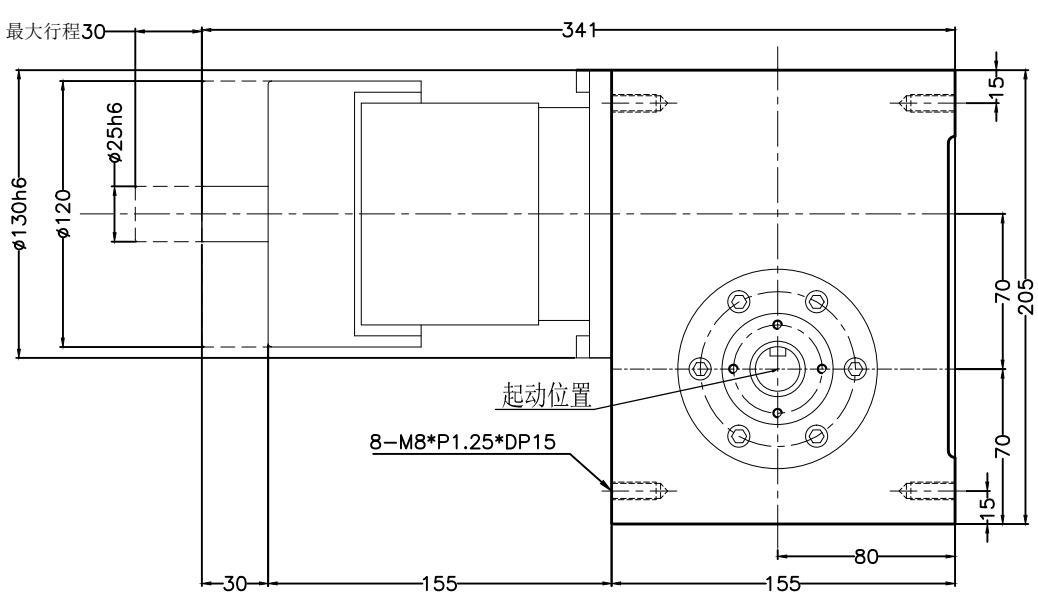

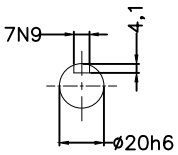

入力轴

項目	符號	單位	數值	項目	符號	單位	數值	項目	單位	數值
出力軸容許徑向負荷	C1	kgf	7	入力軸最大彎曲力矩	C4	kgf	95	定位分割精度	sec.	≤20
出力軸容許軸向負荷	C2	kgf	14	入力軸最大扭矩	C5	kgf-m	6	重量	kg	22
入力軸容許徑向負荷	C3	kgf	100	入力軸的CD^2(注1)	C6	kgf-m^2	$1.2*10^{-2}$			
注1：入力軸的CD^2是在停留範圍內的數值					注2：C1至C5數值是達到安全係數=2時的數值					

外觀圖

70DH

YITOSN
櫻田鑫自動化科技有限公司
THE YITOSN AUTOMATION TECHNOLOGY CO, LTD OF KUNSHAN
昆山市康莊路138號
TEL:0512-36885052
FAX:0512-36885053