第三视角

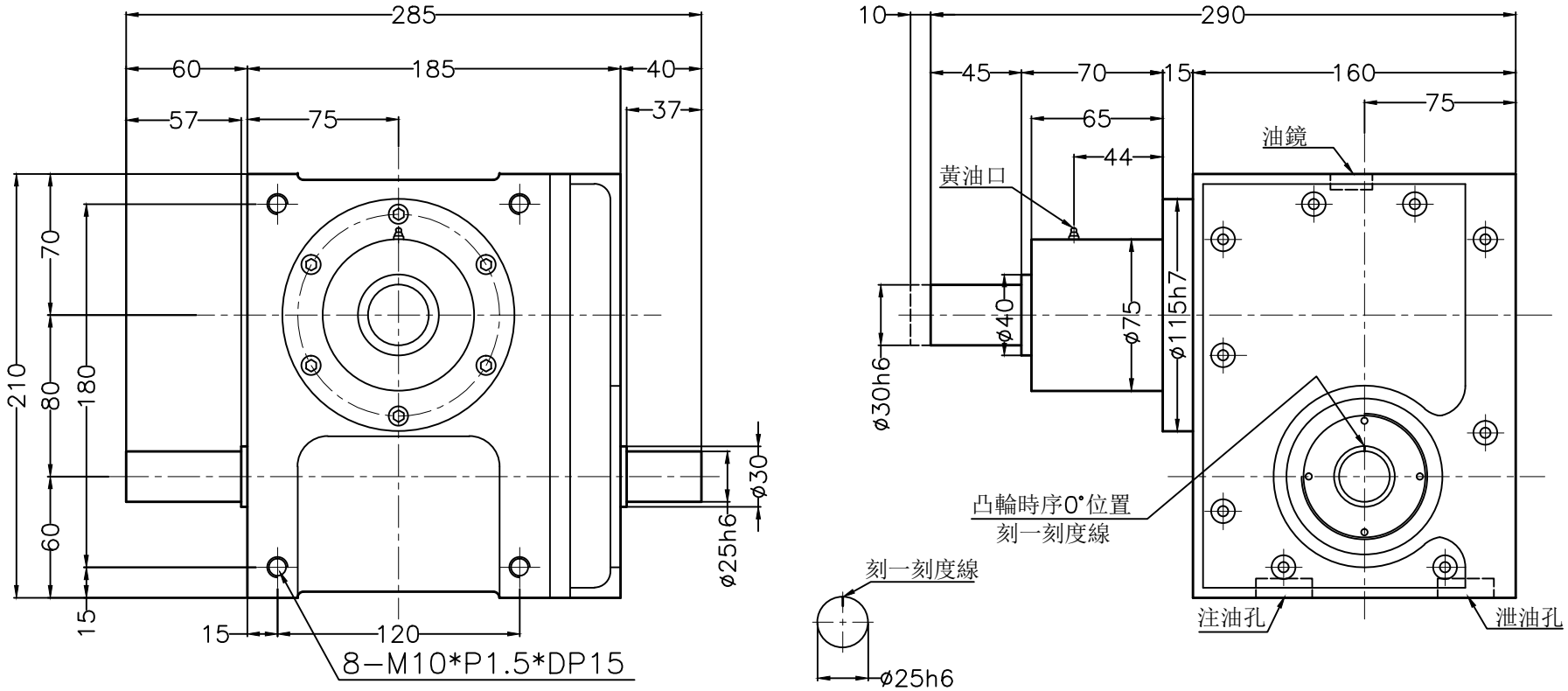

入力軸

外觀圖	YITOSN 櫻田鑫自動化科技有限公司 THE YITOSN AUTOMATION TECHNOLOGY CO, LTD OF KUNSHAN 昆山市康莊路138號 TEL:0512-36885052 FAX:0512-36885053
80FH	